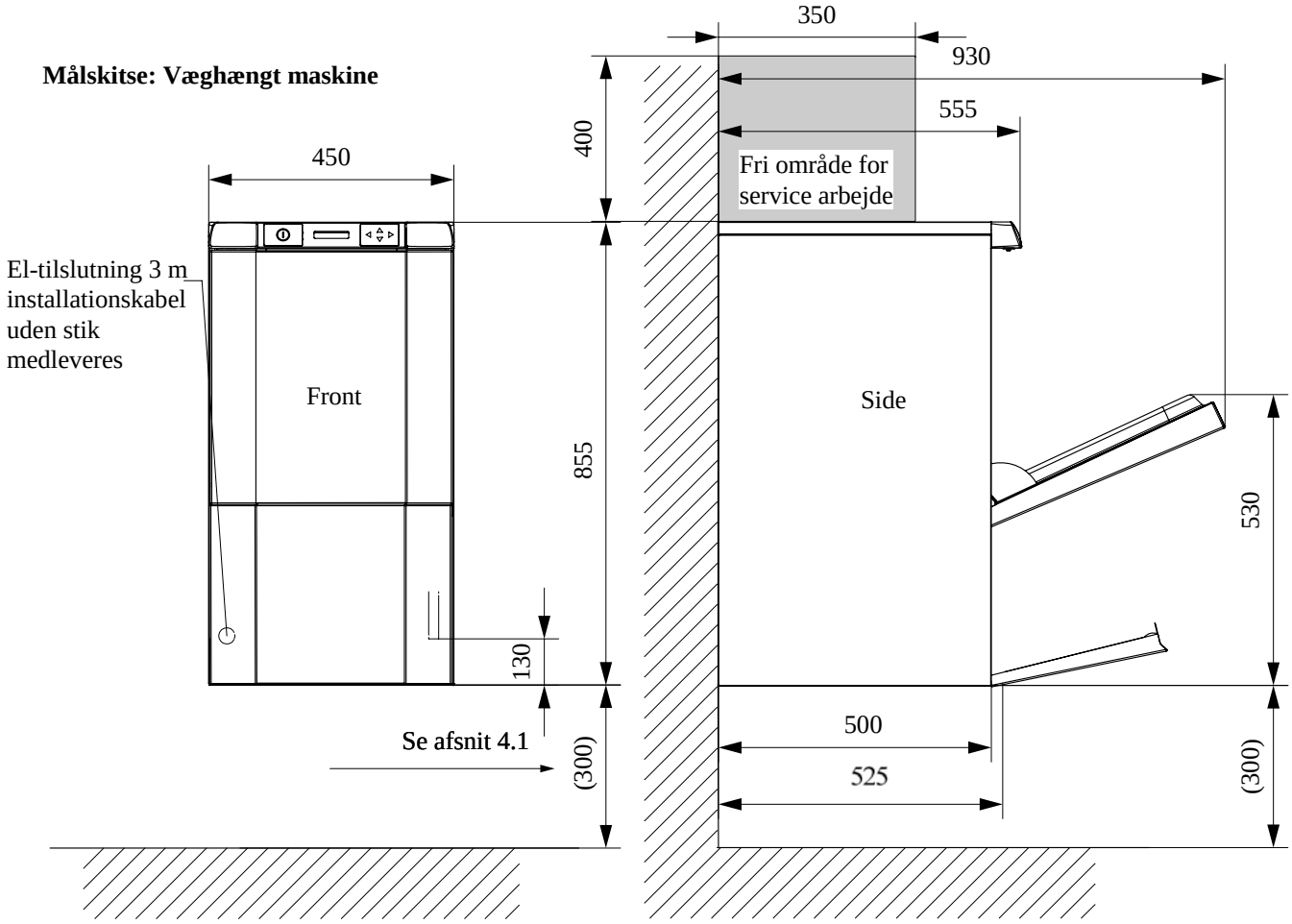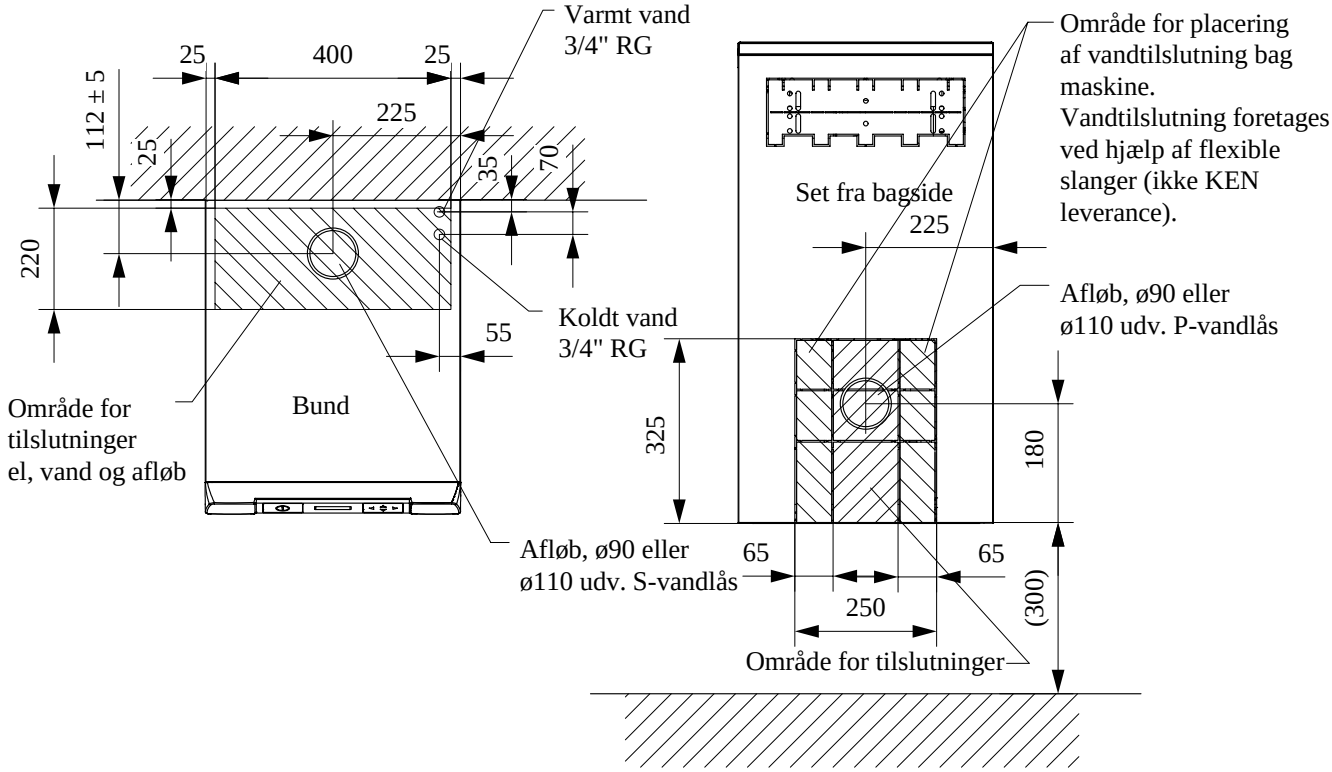Målskitse: Væghængt maskine